履歴

A B C

D E F

G H J

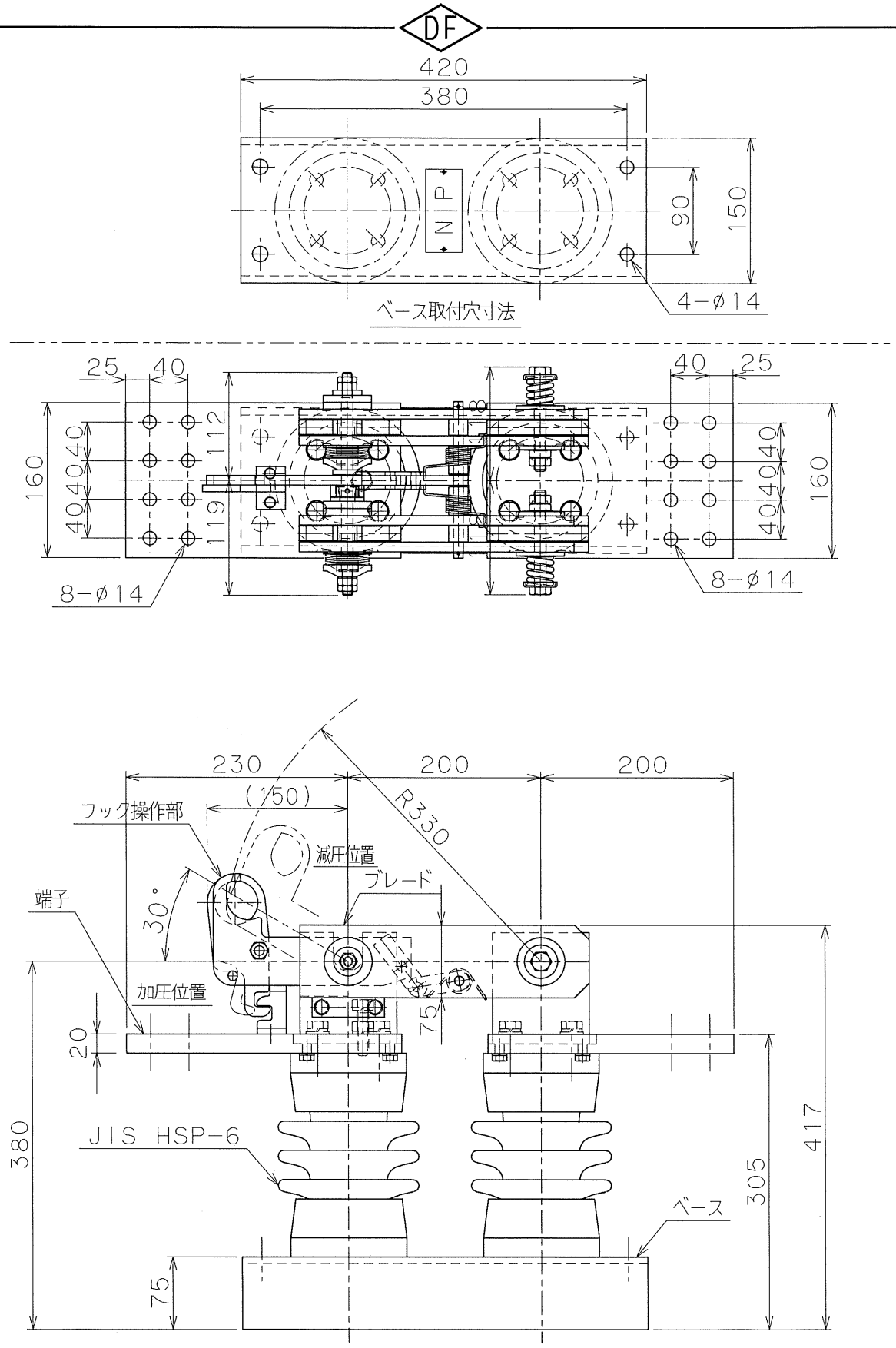

形式	SOP−2L	定格電流	4000A	定格耐電圧	雷インパルス 45kV・商用周波 16kV
定格電圧	1.5kV	定格短時間耐電流	50kA 2sec	取付方法	垂直・下向

記事		製図	右高	投影法		品名	断路器外形図
			2013.5.13	個数			屋外用 F−F
		検図	佐久間	質量	65kg		
			2016.7.14			図番	AAF023
		尺度	−				

A4

株式会社 古川電機製作所